HSF

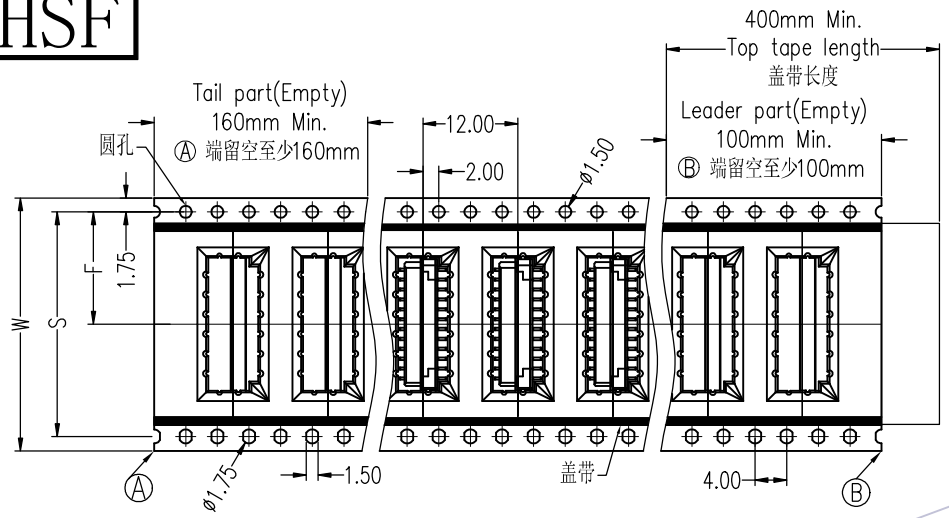

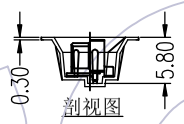

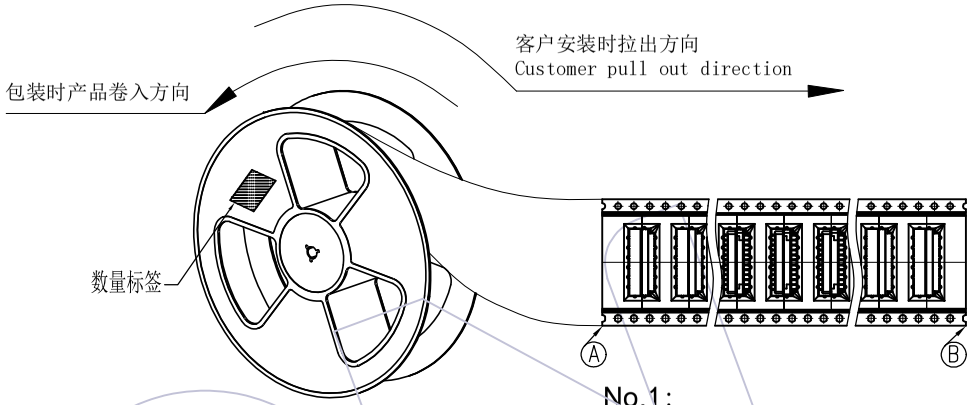

No.1:
产品包装前,注意载带要留空160mm以上
将产品放入载带凹槽后,用盖带封装,
注意:盖带与承载带的拉力30g-120g

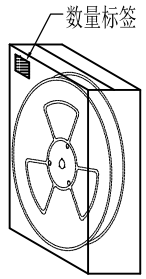

内箱: CTN-18E

No.2:
将卷盘套上防水袋,
放入1包干燥剂,
真空机封口后装入内箱,
用封箱胶封装好,并贴上标签。

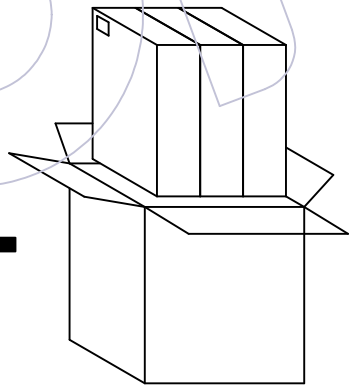

No.3:
将内箱装入外箱(3内箱/外箱)
注意统一标签方向

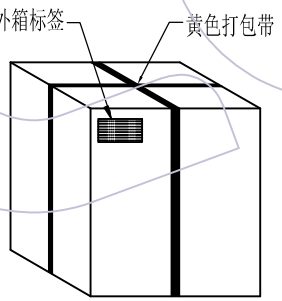

外箱: CTN-18K

No.4:
封箱,打包,贴标签。

说明
1. 产品如图所示型态放入载带
2. 注意各标签样式.位置及方向的一致性;
3. 标签如客户有特殊要求,则按客户要求黏贴;
4. 打外箱包装带时需注意,打为十字型,另出国内客户,未打包装带。
5. W为12-24mm时载带为单边孔,W为32-104mm载带为双边孔
6. 盖带规格依客户要求或BOM要求,未尽事宜依据交货注意事项。

PIN	载带料号	W	S	F	PCS/Reel	PCS/内箱	PCS/外箱
06	TR3651-FN006Z05201	16.0±0.30	/	7.50±0.15	950	3800	11400
10	TR3651-FN010Z05201	24.0±0.30	/	11.50±0.15	950	2850	8550
12	TR3651-FN012Z05201	24.0±0.30	/	11.50±0.15	950	2850	8550
14	TR3651-14N2402	24.0±0.30	/	11.50±0.15	950	2850	8550
16	TR3651-FN016Z05201	24.0±0.30	/	11.50±0.15	950	2850	8550
18	TR3651-FN018Z05201	24.0±0.30	/	11.50±0.15	950	2850	8550
20	TR3651-FN020Z05201	24.0±0.30	/	11.50±0.15	950	2850	8550
22	TR3651-FN022Z05201	32.0±0.30	28.40±0.15	14.20±0.15	950	1900	5700
24	TR3651-FN024Z05201	32.0±0.30	28.40±0.15	14.20±0.15	950	1900	5700

变更记事					
A0	2024/06/17	NEW	------	------
版次 REV	日期 DATE	变更说明 MODIFICATION DESCRIPTION	变更 CHANGE	核准 APPROVE

工程图 ENGINEERING	
X.X	±0.30
X.XX	±0.20
X.XXX	±0.10
Angle	± 2°
DIM	TOL

绘图 DRAW	陈永丽	2024/06/17
设计 DESIGN	苏 珊	2024/06/17
审核 CHECK		
核准 APPROVE		

SCALE	FIT
UNIT	mm
SIZE	A4
SHEET	1/1
PROJ.	

WCON

WCON ELECTRONICS (GUANGDONG) CO.,LTD

料号 PART NO.	3651-SXXX-042XXR01
品名 TITLE:	1.25mm BTB,XXP,R/A SMT,Female T TYPE,H=4.2,W/T Post 卷装规范